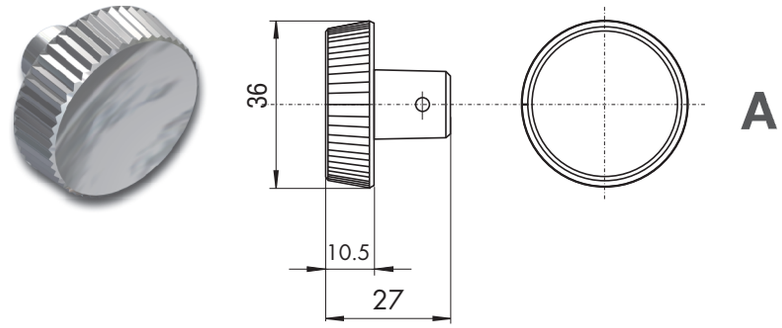

A

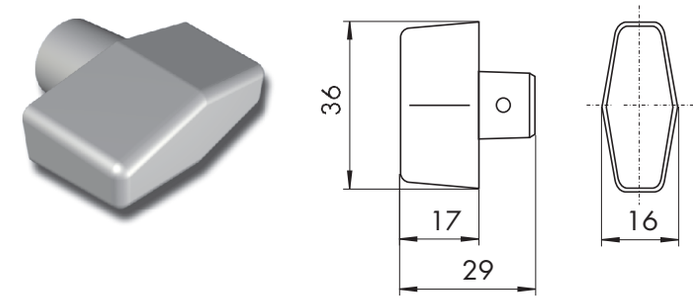

B

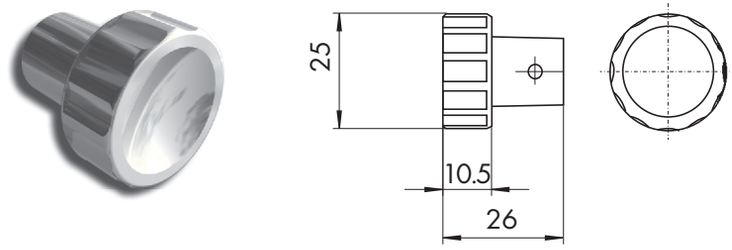

C

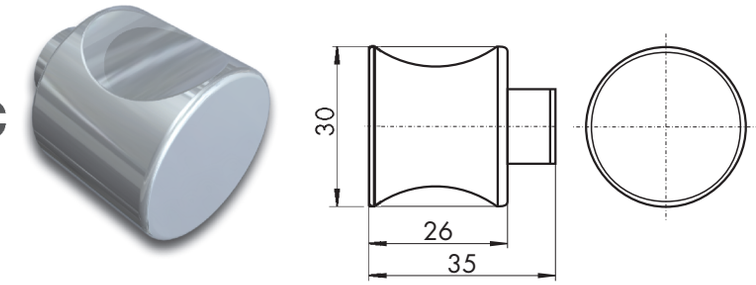

D

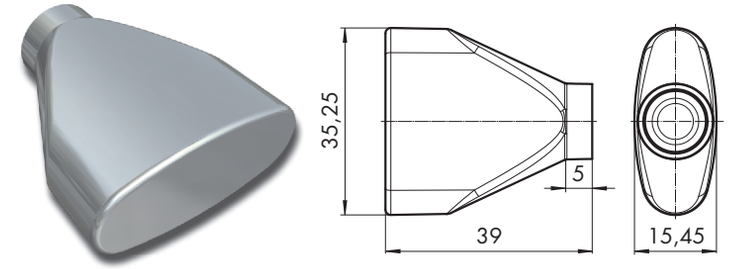

E